洗濯機	SY80(8kg)	①	給水	20A（R3/4）
外形寸法	W710×D790×H1115mm	②	給湯	20A（R3/4）
本体重量	185kg	③	排水外径	φ75A
モーター定格	0.75kW		呼径	φ65A
ヒーター定格	6.0kW(電気ヒーター使用時)	④	電源（電気ヒーター未使用時） 単相200V　50/60Hz	
標準使用水量	83ﾘｯﾄﾙ			
推奨水圧	300-500kPa	④	電源（電気ヒーター使用時） 3相200V　50/60Hz	
ブレーカー容量	10A（電気ヒーター未使用時）			
	30A（電気ヒーター使用時）			

※本機は電気ヒーターを標準装備しています。
※電気ヒーターにて水温を高める際は、耐熱配管をご用意ください。
停電などで熱水が直接排出される場合があります。

付属品
■給水・給湯ホース各1本（約1.5m 両端ﾐﾘﾈｼﾞ離）、ﾊﾟｯｷﾝ×4ヶ
■排水ホースL字×1本　（呼径75mm）、　ﾎｰｽﾊﾞﾝﾄﾞ×2ヶ
■電源線は温水式（電気ヒーター未使用想定）ご注文時のみ付属
（4芯3.5sq長さ約3m×1本　　機械側用に棒端子付き）

架台（オプション）寸法
W730×D660×H200
※機械と架台の固定ナット付属

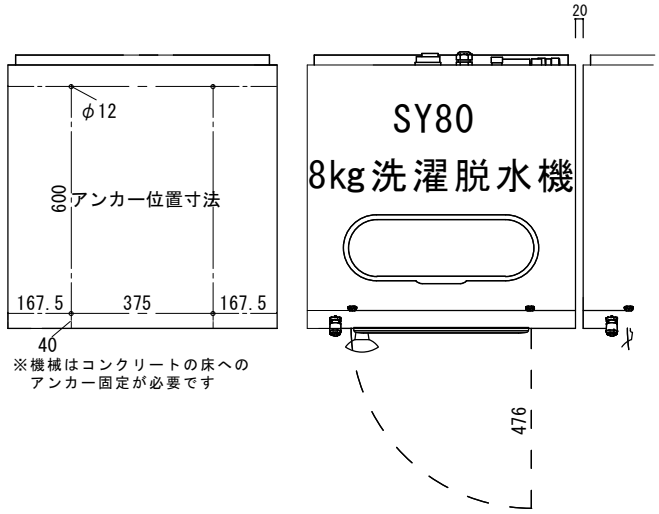

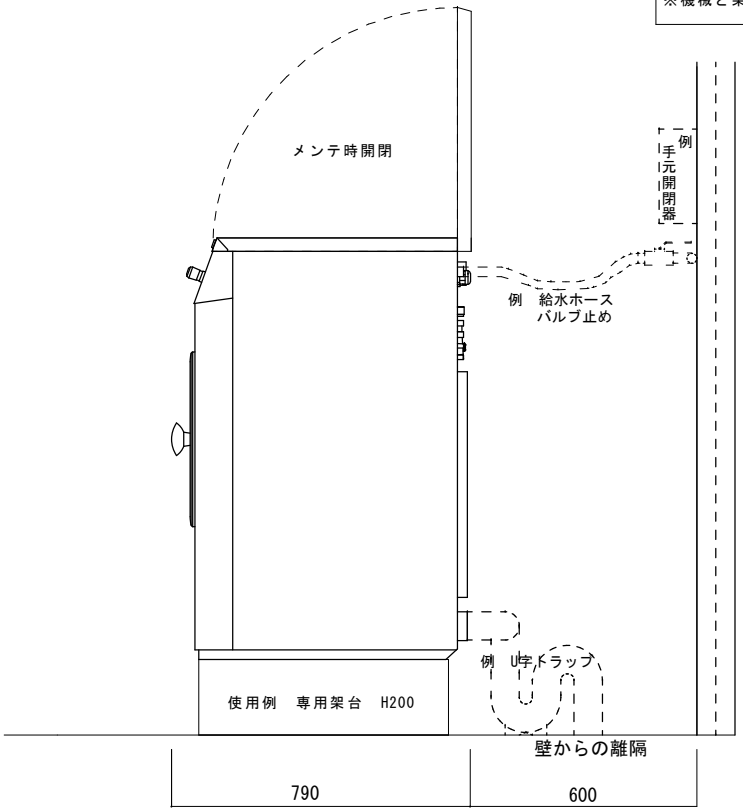

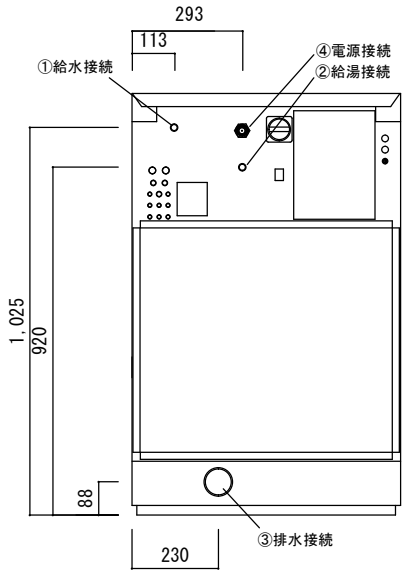

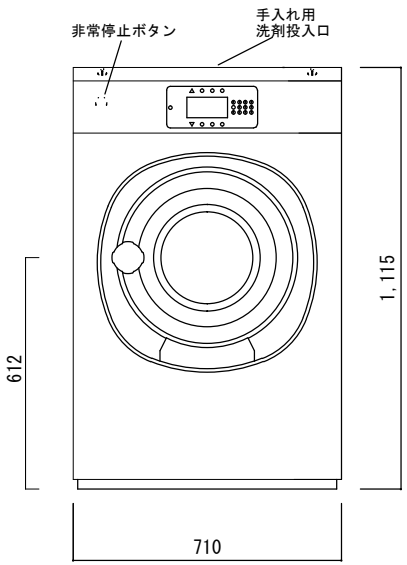

・仕様は予告なく変更されることがあります。

㈱ﾀﾞｲﾜｺｰﾎﾟﾚｰｼｮﾝ	件名	縮尺	図面番号
	図面名　SY80 外観仕様図	日付　2025年4月現在	