洗濯機	SY135(15kg)	①	給水	20A（R3/4）
外形寸法	W795×D945×H1225mm	②	給湯	20A（R3/4）
本体重量	255kg	③	排水外径	φ75A
モーター定格	1.5kW		呼径	φ65A
ヒーター定格	12.0kW(電気ヒーター使用時)	④	電源（電気ヒーター未使用時） 単相200V　50/60Hz	
標準使用水量	112ﾘｯﾄﾙ			
推奨水圧	300-500kPa	④	電源（電気ヒーター使用時） 3相200V　50/60Hz	
ブレーカー容量	15A（電気ヒーター未使用時）			
	40A（電気ヒーター使用時）			

※本機は電気ヒーターを標準装備しています。
※電気ヒーターにて水温を高める際は、耐熱配管をご用意ください。
停電などで熱水が直接排出される場合があります。

付属品
■ 給水・給湯ホース各1本(約1.5m 両端ﾐﾘﾈｼﾞ雌）、ﾊﾟｯｷﾝ×4ヶ
■ 排水ホースL字×1本　（呼径75mm）、　ﾎｰｽﾊﾞﾝﾄﾞ×2ヶ
■ 電源線は温水式（電気ヒーター未使用想定）ご注文時のみ付属
（4芯3.5sq長さ約3m×1本　機械側用に棒端子付き）

架台（オプション）寸法
W815×D780×H200
※機械と架台の固定ナット付属

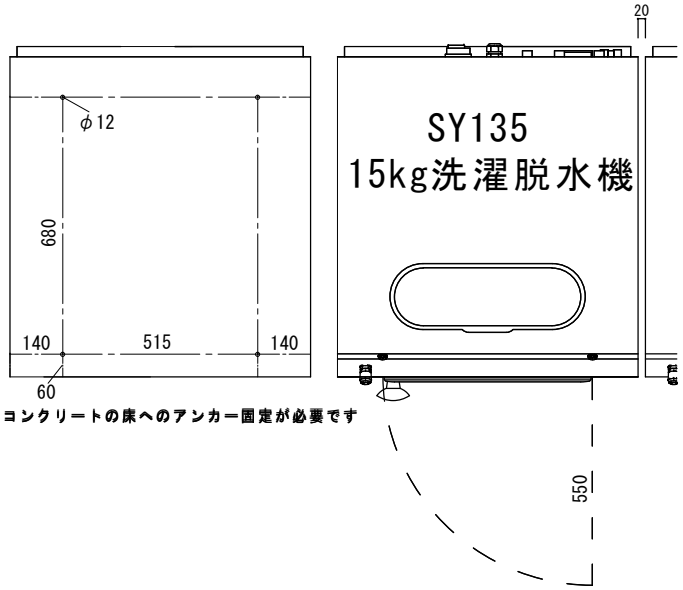

※機械はコンクリートの床へのアンカー固定が必要です

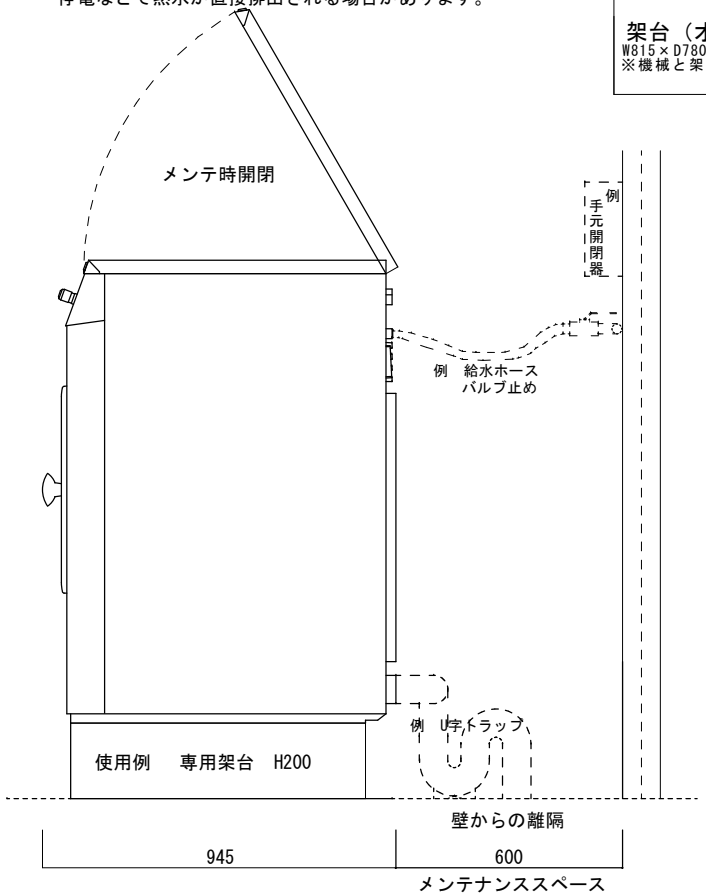

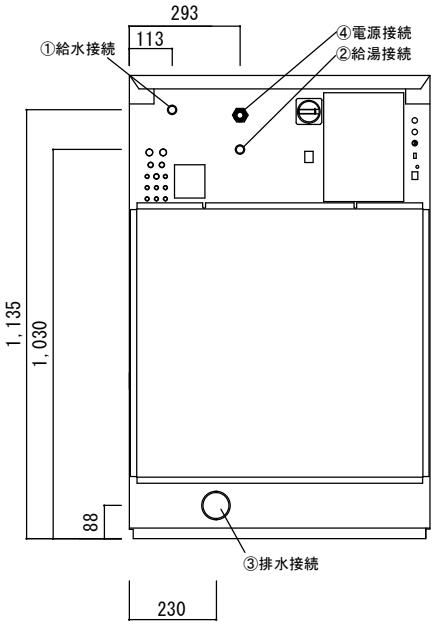

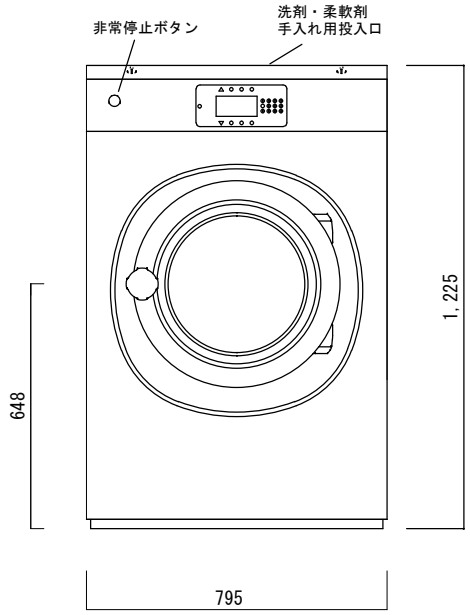

・仕様は予告なく変更されることがあります。

㈱ﾀﾞｲﾜｺｰﾎﾟﾚｰｼｮﾝ	件名　SY135 外観仕様図	縮尺	図面番号
	図面名　温水・電気加熱併用タイプ	日付　2025年4月現在	