洗濯機	SY240(26kg)	①	給水	20A（R3/4）
外形寸法	W970×D1105×H1410mm	②	給湯	20A（R3/4）
本体重量	430kg	③	排水外径	φ75A
モーター定格	3.0kW		呼径	φ65A
ヒーター定格	18.0kW(電気ヒーター使用時)	④	電源（電気ヒーター未使用時） 単相200V　50/60Hz	
標準使用水量	190ﾘｯﾄﾙ			
推奨水圧	300-500kPa	④	電源（電気ヒーター使用時） 3相200V　50/60Hz	
ブレーカー容量	20A（電気ヒーター未使用時）			
	65A（電気ヒーター使用時）			

※本機は電気ヒーターを標準装備しています。
※電気ヒーターにて水温を高める際は、耐熱配管をご用意ください。
停電などで熱水が直接排出される場合があります。

付属品
■給水・給湯ホース各1本（約1.5m 両端ﾐﾘﾈｼﾞ雌）、ﾊﾞｯｷﾝ×4ヶ
■排水ホースL字×1本　（呼径75mm）、　ﾎｰｽﾊﾞﾝﾄﾞ×2ヶ
■電源線は温水式（電気ヒーター未使用想定）ご注文時のみ付属
（4芯3.5sq長さ約3m×1本　機械側用に棒端子付き）

架台（オプション）寸法
W990×D875×H200
※機械と架台の固定ナット付属

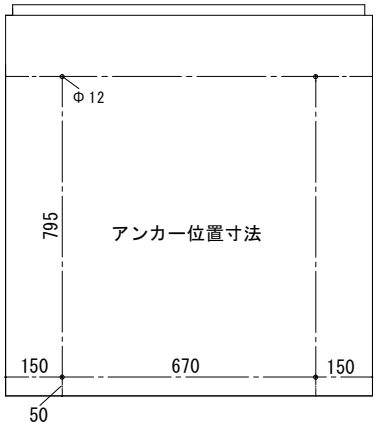

※機械はコンクリートの床へのアンカー固定が必要です

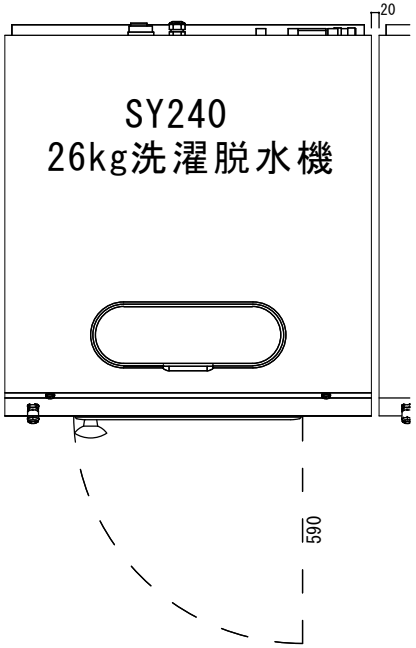

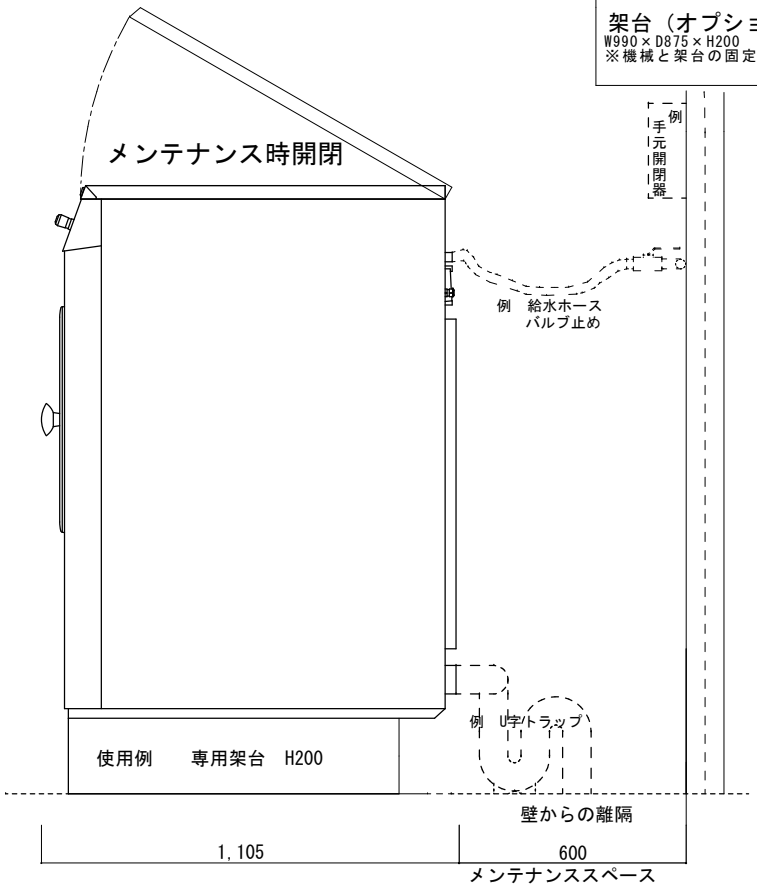

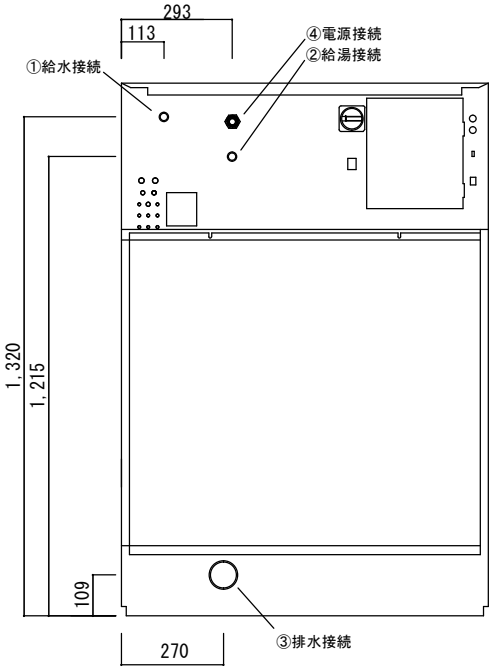

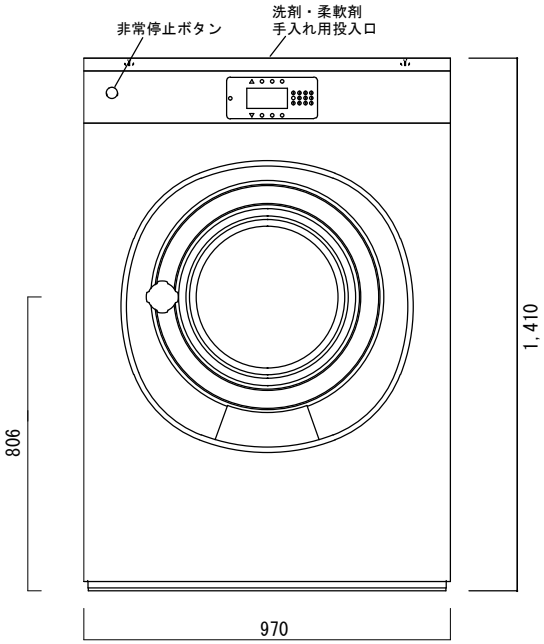

・仕様は予告なく変更されることがあります。

㈱ﾀﾞｲﾜｺｰﾎﾟﾚｰｼｮﾝ	件名　SY240 外観仕様図	縮尺		図面番号
	図面名　温水・電気加熱併用タイプ	日付　2025年4月現在		